Hydraulic Pressure Pumps

YU1、YU2 液 下 泵

YU1、YU2 液 下 泵

Hydraulic Pressure Pumps

上 海 申 贝 泵 业 制 造 有 限 公 司

SHANGHAI SHENBEI PUMP MANUFACTURE CO.,TD

售后服务

产品的服务流程不以进入消费者的手中为终结，售后服务在产品的质量保证方面发挥着举足轻重的作用——让用户满意，是企业发展的宗旨。申贝泵业，为所有用户提供详细的产品使用规范、介质对象要求以及热情的产品咨询等一系列的全面完善的售后服务，让服务与产品形影相随，紧密不可分割，不断提高企业的知名度与整体服务品质。

欢迎访问

www.sbpump.com

YU-1A系列耐腐耐磨液下泵

使用说明书

一、概　述

YU-1A 型手提式液下泵是在 YU-1 型的基础上改进而成的，其过流部件既有超高分子聚乙烯（UHMWPE）整体模压而成，也有增强聚丙烯整体注塑而成的，具有优异的耐腐耐磨性能，适宜于-20℃~80℃范围内的酸碱性料浆或清液的输送。该泵与 YU-1 泵的明显区别在于，将电机轴或泵轴间增加了联轴器，增强了泵头运转的稳定性，也给用户的维修提供了方便。

二、型号含义说明

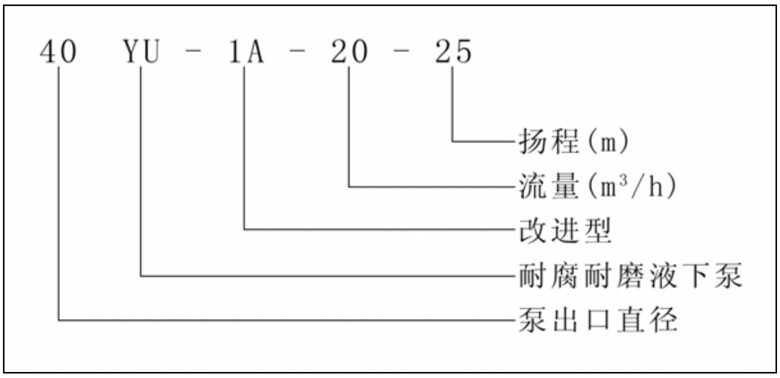

三、性能参数表

序号	泵型号	流量 m³/h	扬程 m	转速 r/min	电机功率 kw	整机重量 kg	备注
1	25YU-1A-5-15	5	15	2900	1.1	55	液下深度小于1m
2	32YU-1A-10-20	10	20	2900	2.2	63	
3	32YU-1A-15-15	15	15	2900	2.2		
4	40YU-1A-15-20	15	20	2900	3	95	
5	40YU-1A-15-28	15	28	2900	3		
6	40YU-1A-20-25	20	25	2900	4	108	
7	40YU-1A-20-30	20	30	2900	5.5	126	
8	50YU-1A-30-15	30	15	2900	4	115	
9	50YU-1A-40-10	40	10	2900	5.5	130	
10	65YU-1A-40-15	40	15	2900	5.5	165	
11	65YU-1A-40-20	40	20	2900	7.5	170	
12	65YU-1A-45-25	45	25	2900	7.5		
13	65YU-1A-45-30	45	30	2900	11	219	
14	65YU-1A-60-20	60	20	2900	11		
15	65YU-1A-50-25	50	25	2900	11		
16	80YU-1A-60-30	60	30	2900	15	280	
17	80YU-1A-80-30	80	30	2900	18.5	310	
18	80YU-1A-100-30	100	30	2900	22	350	

四、泵的结构及主要零部件材质

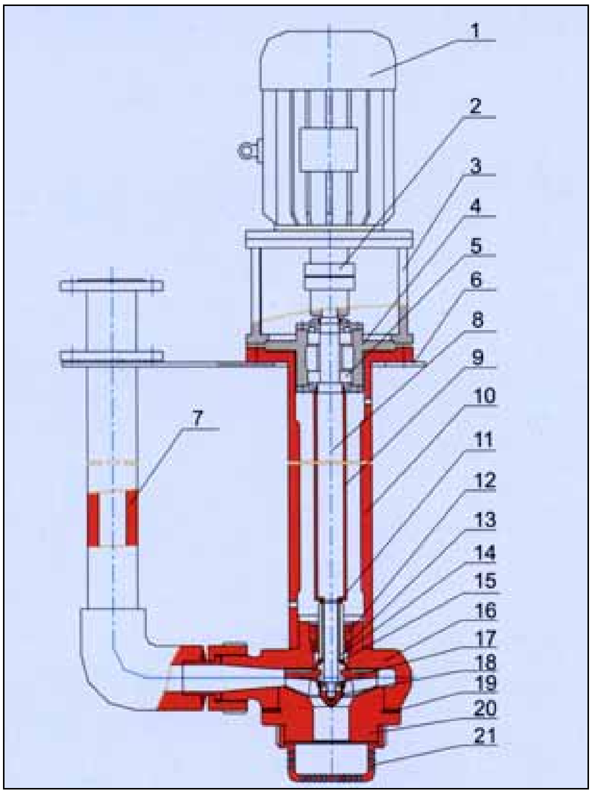

序号	名称	材质
1	电机	Y 系列 B5 电机
2	联轴器	HT200
3	支架	HT200
4	轴承支架	HT200
5	上下轴承	
6	安装板	A_3
7	出液管	聚丙烯
8	主轴	$45^{\#}$钢
9	主轴保护套	聚丙烯
10	连接筒	聚丙烯或玻璃钢
11	轴套垫	氟橡胶
12	拼圈	UHMWPE
13	K 形圈	氟橡胶
14	轴套	氮化硅或氧化铝
15	叶轮垫	氟橡胶
16	泵体	UHMWPE 或聚丙烯
17	叶轮	UHMWPE
18	拼帽组件	A_3+UHMWPE
19	泵盖垫	氟橡胶
20	泵盖	UHMWPE 或聚丙烯
21	过滤罩	聚丙烯

五、安装使用及维修说明

1、 安装：将泵垂直固定于所需的位置上，连接好出口管路。

2、 启动：接通电源点启动，查看电机转动方向与泵上箭头所指方向是否一致，如不一致应重新接线调整电机；电机运转正常后再慢慢开启出口阀门至所需的工作状态。

3、 停车：先关闭出口阀门，再停电源。

4、 拆卸：a、先拆下出液管 7，旋开过滤罩 21（过滤罩与泵盖之间为右旋螺纹），再旋下泵盖 20（拆装时可利用泵盖上的两只拆装孔），然后依次拆下拼帽组件 18、叶轮 17 和轴套 14（拼帽与轴之间为左旋螺纹）；b、旋下泵体 16（右旋螺纹），拧下拼圈 12（右旋螺纹），取下 K 型圈 13。

5、 装配：将已经磨损或损坏的零件更换后，按拆卸相反的顺序将泵组装好，装配时应特别注意各部位垫片的安装，不要多装或少装。

6、 检查：装配完毕，应用手盘动联轴器，看看是否运转灵活，如转动不灵活或有不正常噪音、卡死等异常情况，应重新拆泵检查，清理异物，消除噪音，通过增减叶轮垫 15 调整叶轮与泵体之间的间隙，此间隙应保证在（1~2）mm 之间，通过增减泵盖垫 19 调整叶轮与泵盖之间的间隙，此间隙应保证在（1~2），安装好后，再盘动联轴器，如此反复直到运转灵活方可接电，按启动程序使泵进入工作状态。

7、 注意事项：由于该泵的大部分是塑料制成的，故不能对其进行强力冲击和扭曲，以免产生不必要损坏。

安装特别提示

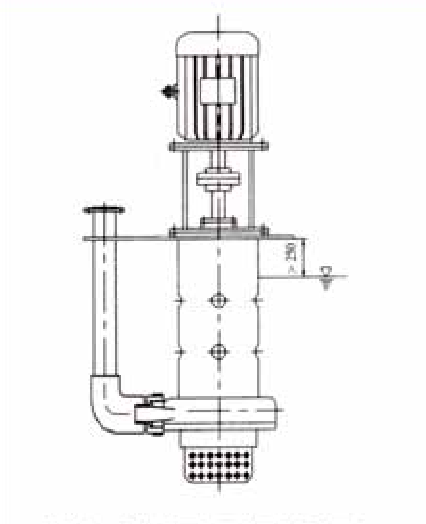

请注意：最高液面与泵底板之间的距离应小于250mm，以免液体浸蚀轴承。

出口法兰尺寸图

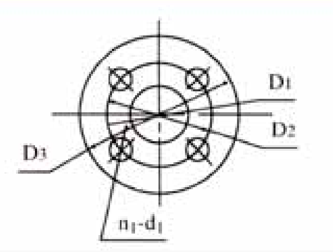

六、外形及安装尺寸

外形尺寸图

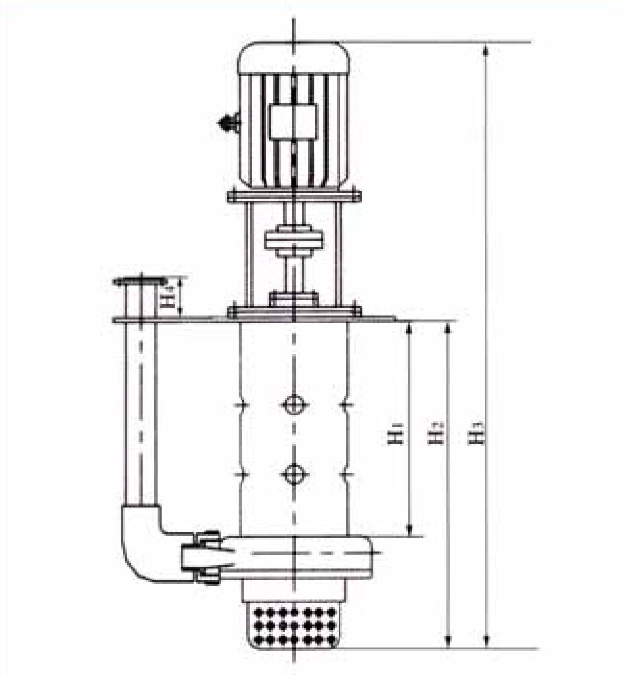

安装板尺寸图

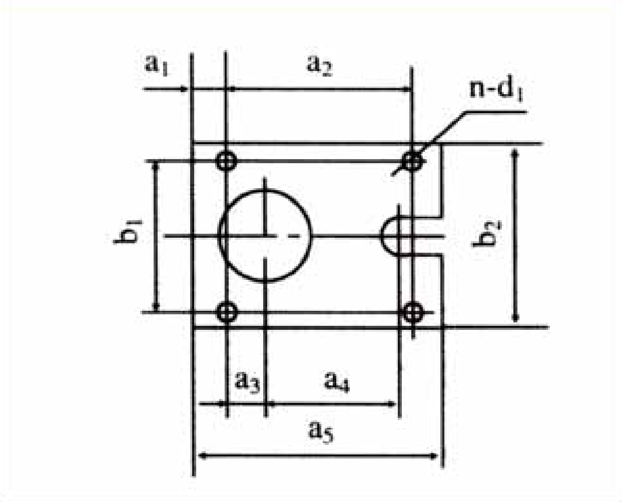

出口法兰及外形尺寸

<table>
<tr><th rowspan="2">序号</th><th rowspan="2">尺 寸
规 格</th><th colspan="4">出口法兰</th><th colspan="4">外形尺寸</th><th>插入口尺寸</th></tr>
<tr><th>D1</th><th>D2</th><th>D3</th><th>n1-d1</th><th>H1</th><th>H2</th><th>H3</th><th>H4</th><th>mm×mm</th></tr>
<tr><td>1</td><td>25YU-1A-5-15</td><td rowspan="3">25</td><td rowspan="3">85</td><td rowspan="3">115</td><td rowspan="3">4-Φ14</td><td rowspan="3">730</td><td rowspan="3">950</td><td rowspan="3">1416</td><td rowspan="3">150</td><td rowspan="3">40×28</td></tr>
<tr><td>2</td><td>32YU-1A-10-20</td></tr>
<tr><td>3</td><td>32YU-1A-15-15</td></tr>
<tr><td>4</td><td>40YU-1A-15-20</td><td rowspan="4">40</td><td rowspan="4">110</td><td rowspan="4">150</td><td rowspan="12">4-Φ14</td><td rowspan="6">780</td><td rowspan="6">1000</td><td rowspan="6">1605</td><td rowspan="6">150</td><td rowspan="6">50×35</td></tr>
<tr><td>5</td><td>40YU-1A-15-28</td></tr>
<tr><td>6</td><td>40YU-1A-20-25</td></tr>
<tr><td>7</td><td>40YU-1A-20-30</td></tr>
<tr><td>8</td><td>50YU-1A-30-15</td><td rowspan="2">50</td><td rowspan="2">125</td><td rowspan="2">165</td></tr>
<tr><td>9</td><td>50YU-1A-40-10</td></tr>
<tr><td>10</td><td>65YU-1A-40-15</td><td rowspan="6">65</td><td rowspan="6">145</td><td rowspan="6">185</td><td rowspan="6">750</td><td rowspan="6">1100</td><td rowspan="6">1930</td><td rowspan="6">150</td><td rowspan="6">60×40</td></tr>
<tr><td>11</td><td>65YU-1A-40-20</td></tr>
<tr><td>12</td><td>65YU-1A-45-25</td></tr>
<tr><td>13</td><td>65YU-1A-45-30</td></tr>
<tr><td>14</td><td>65YU-1A-60-20</td></tr>
<tr><td>15</td><td>65YU-1A-50-25</td></tr>
<tr><td>16</td><td>80YU-1A-60-30</td><td rowspan="3">80</td><td rowspan="3">160</td><td rowspan="3">200</td><td rowspan="3">8-Φ18</td><td rowspan="3">750</td><td rowspan="3">1130</td><td rowspan="3">2030</td><td rowspan="3">150</td><td rowspan="3">65×40</td></tr>
<tr><td>17</td><td>80YU-1A-80-30</td></tr>
<tr><td>18</td><td>80YU-1A-100-30</td></tr>
</table>

安 装 板 尺 寸

<table>
<tr><th>序号</th><th>尺　寸
规　格</th><th>a_1</th><th>a_2</th><th>a_3</th><th>a_4</th><th>a_5</th><th>b_1</th><th>b_2</th><th>n- d_1</th></tr>
<tr><td>1</td><td>25YU-1A-5-15</td><td rowspan="3">50</td><td rowspan="3">300</td><td rowspan="3">70</td><td rowspan="3">215</td><td rowspan="3">400</td><td rowspan="3">250</td><td rowspan="3">300</td><td rowspan="3">4-Φ12</td></tr>
<tr><td>2</td><td>32YU-1A-10-20</td></tr>
<tr><td>3</td><td>32YU-1A-15-15</td></tr>
<tr><td>4</td><td>40YU-1A-15-20</td><td rowspan="3">50</td><td rowspan="3">370</td><td rowspan="3">100</td><td rowspan="3">270</td><td rowspan="3">470</td><td rowspan="3">300</td><td rowspan="3">350</td><td rowspan="3">4-Φ14</td></tr>
<tr><td>5</td><td>40YU-1A-15-28</td></tr>
<tr><td>6</td><td>40YU-1A-20-25</td></tr>
<tr><td>7</td><td>40YU-1A-20-30</td><td rowspan="3">50</td><td rowspan="3">370</td><td rowspan="3">100</td><td rowspan="3">260</td><td rowspan="3">470</td><td rowspan="3">350</td><td rowspan="3">400</td><td rowspan="3">4-Φ14</td></tr>
<tr><td>8</td><td>50YU-1A-30-15</td></tr>
<tr><td>9</td><td>50YU-1A-40-10</td></tr>
<tr><td>10</td><td>65YU-1A-40-15</td><td rowspan="3">50</td><td rowspan="3">450</td><td rowspan="3">100</td><td rowspan="3">325</td><td rowspan="3">550</td><td rowspan="3">350</td><td rowspan="3">400</td><td rowspan="3">4-Φ14</td></tr>
<tr><td>11</td><td>65YU-1A-40-20</td></tr>
<tr><td>12</td><td>65YU-1A-45-25</td></tr>
<tr><td>13</td><td>65YU-1A-45-30</td><td rowspan="3">50</td><td rowspan="3">500</td><td rowspan="3">150</td><td rowspan="3">225</td><td rowspan="3">600</td><td rowspan="3">400</td><td rowspan="3">450</td><td rowspan="3">4-Φ16</td></tr>
<tr><td>14</td><td>65YU-1A-60-20</td></tr>
<tr><td>15</td><td>65YU-1A-50-25</td></tr>
<tr><td>16</td><td>80YU-1A-60-30</td><td rowspan="3">50</td><td rowspan="3">500</td><td rowspan="3">150</td><td rowspan="3">225</td><td rowspan="3">600</td><td rowspan="3">400</td><td rowspan="3">450</td><td rowspan="3">4-Φ16</td></tr>
<tr><td>17</td><td>80YU-1A-80-30</td></tr>
<tr><td>18</td><td>80YU-1A-100-30</td></tr>
</table>

注：1.插入口尺寸为安装板以下泵的最大实体外形尺寸。
　　2.安装板的外形和尺寸可根据用户的实际情况定做。

YU-2系列全塑料耐腐耐磨液下泵

使 用 说 明 书

一、概　述

YU-2 系列耐腐耐磨液下泵，其过流部件采用性能优异的超高分子量聚乙烯（UHMWPE）整体压模而成，该材质被称为国际上最新颖的泵用耐腐耐磨工程塑料，最突出的优点是：在所有工程塑料中，它具有最优异的耐磨性、耐冲击性、抗蠕变性，同时还具有极好的耐腐蚀性能，适用于输送-20℃~90℃范围内的酸性、碱性料浆和酸性、碱性清液。

该系列泵批量生产十多年来，经 600 多家用户，2000 多个岗位的使用，其耐温性，防腐蚀，机械稳定性、耐磨性以及运行费用的经济性都得到了用户的认可，因此该产品是一个性能稳定的、技术成熟的、用户欢迎的、定型的防腐蚀型泵类产品，是稀贵金属泵的理想替代品。

该系列泵能广泛应用于以下行业

(一)、有色金属湿法冶炼业：特别适用于铅、锌、金、银、铜、锰、钴、稀土等湿法冶炼中的各种酸液、碱液、腐蚀性矿浆、电解液、废酸、污水等介质的输送。

(二)、硫　酸　磷　肥　业：稀酸、母液、含硅胶的氟硅酸、磷酸料浆等介质的输送。

(三)、水　处　理　环　保　业：可输送各种带杂质的污水。

(四)、农药、染料、精细化工液：可输送含溶剂的酸、碱液体、混合酸，还可输送含溶剂的料浆及含溶剂的酸、碱性料浆。

特别说明：用户如在腐蚀性方面有特殊要求，本系列泵的泵体、叶轮等可根据用户的需要用聚偏氟乙丙烯（F_2）或聚丙烯（PP）等材料制作。

二、型号含义说明

型号意义

50 YU － 2 － 20 － 30 － L

- L：液下深度（当液下深度为1.2m时，省略不写）
- 30：扬程(m)
- 20：流量(m^3/h)
- 2：全塑型(改型序号)
- YU：耐腐耐磨液下泵
- 50：泵出口直径(mm)

三、主要零部件材质及性能特点

其主要特点是：

1. 泵体为整体压模而成，中间支架为玻璃钢制作，既有极好的防腐蚀性能，又有钢的强度，因此泵体运行的稳定性、可靠性极好。
2. 泵体与连接筒的连接以及泵体与泵盖之间的连接，均采用大螺距螺纹连接，安装维修更加方便。由于液下部位不用金属紧固螺钉，无腐蚀性损坏之虑，其整体防腐性能十分优越。

四、泵的结构简图

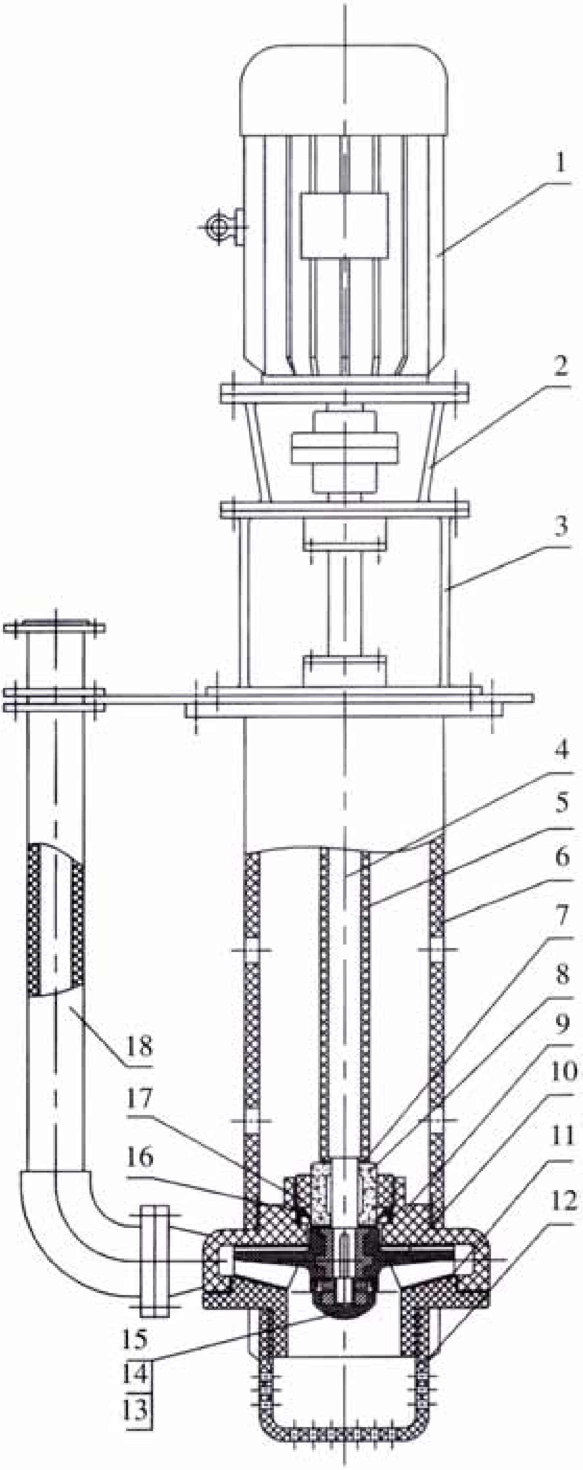

序号	名称	材质
1	电机	Y 系列 B5 电机
2	电机支架	HT200
3	轴承支架	HT200
4	主轴	45#钢
5	主轴护套	聚丙烯
6	连接筒	玻璃钢
7	密封垫	氟橡胶
8	轴套	氮化硅
9	泵体	超高分子量聚乙烯
10	叶轮	超高分子量聚乙烯 +1Cr18Ni9Ti
11	泵盖	超高分子量聚乙烯
12	过滤罩	聚丙烯
13	拼帽	超高分子量聚乙烯+A_3
14	锁紧螺母	A_3
15	密封垫	氟橡胶
16	K 型密封圈	氟橡胶
17	拼圈	聚丙烯
18	出液管	聚丙烯

五、泵的性能参数表

序号	型号	清水性能				出口直径	重量
		流量 m^3/h	扬程 m	转速 r/min	配用电机 kw	mm	kg
1	25YU-2-5-20	4	22	2900	1.1	25	75
		5	20				
		6.5	17				
2	25YU-2-8-18	6.4	21	2900	1.5	25	75
		8	18				
		10.4	14				
3	25YU-2-10-20	8	22	2900	2.2	25	75
		10	20				
		13	15				
4	32YU-2-15-15	10	18	2900	2.2	32	80
		15	15				
		18	11				
5	32YU-2-10-30	8	33	2900	3	32	80
		10	30				
		15	25				
6	40YU-2-25-18	20	20	2900	4	40	135
		25	18				
		30	15				
7	410YU-2-20-30	12	38	2900	5.5	40	150
		20	30				
		25	28				
8	50YU-2-35-20	30	25	2900	5.5	50	190
		35	20				
		40	15				
9	50YU-2-30-30	24	33	2900	7.5	50	200
		30	30				
		40	20				
10	65YU-2-45-18	40	20	2900	7.5	65	200
		45	18				
		50	15				
11	65YU-2-45-32	40	35	2900	11	65	280
		45	32				
		50	30				
12	65YU-2-45-50	60	30	2900	15	65	320
		45	50				
		40	45				
13	80YU-2-60-30	50	32	2900	15	80	320
		60	30				
		72	27				
14	80YU-2-60-45	50	50	2900	18.5	80	350
		60	45				
		80	35				

<table>
<tr><th rowspan="2">序号</th><th rowspan="2">型号</th><th colspan="4">清水性能</th><th rowspan="2">出口直径
mm</th><th rowspan="2">重量
kg</th></tr>
<tr><th>流量
m³/h</th><th>扬程
m</th><th>转速
r/min</th><th>配用电机
kw</th></tr>
<tr><td rowspan="3">15</td><td rowspan="3">80YU-2-60-50</td><td>50</td><td>58</td><td rowspan="3">2900</td><td rowspan="3">22</td><td rowspan="3">80</td><td rowspan="3">370</td></tr>
<tr><td>60</td><td>50</td></tr>
<tr><td>70</td><td>45</td></tr>
<tr><td rowspan="3">16</td><td rowspan="3">80YU-2-120-15</td><td>100</td><td>20</td><td rowspan="3">2900</td><td rowspan="3">15</td><td rowspan="3">80</td><td rowspan="3">320</td></tr>
<tr><td>120</td><td>15</td></tr>
<tr><td>140</td><td>10</td></tr>
<tr><td rowspan="3">17</td><td rowspan="3">80YU-2-120-20</td><td>100</td><td>25</td><td rowspan="3">2900</td><td rowspan="3">18.5</td><td rowspan="3">80</td><td rowspan="3">350</td></tr>
<tr><td>120</td><td>20</td></tr>
<tr><td>140</td><td>15</td></tr>
<tr><td rowspan="3">18</td><td rowspan="3">80YU-2-120-40</td><td>100</td><td>36</td><td rowspan="3">2900</td><td rowspan="3">30</td><td rowspan="3">80</td><td rowspan="3">420</td></tr>
<tr><td>120</td><td>40</td></tr>
<tr><td>145</td><td>28</td></tr>
<tr><td rowspan="3">19</td><td rowspan="3">100YU-2-140-18</td><td>120</td><td>25</td><td rowspan="3">2900</td><td rowspan="3">22</td><td rowspan="3">100</td><td rowspan="3">480</td></tr>
<tr><td>140</td><td>18</td></tr>
<tr><td>150</td><td>15</td></tr>
<tr><td rowspan="3">20</td><td rowspan="3">100YU-2-120-35</td><td>100</td><td>40</td><td rowspan="3">2900</td><td rowspan="3">30</td><td rowspan="3">100</td><td rowspan="3">500</td></tr>
<tr><td>120</td><td>35</td></tr>
<tr><td>140</td><td>25</td></tr>
<tr><td rowspan="3">21</td><td rowspan="3">100YU-2-140-30</td><td>120</td><td>32</td><td rowspan="3">2900</td><td rowspan="3">30</td><td rowspan="3">100</td><td rowspan="3">500</td></tr>
<tr><td>140</td><td>30</td></tr>
<tr><td>160</td><td>24</td></tr>
<tr><td rowspan="3">22</td><td rowspan="3">125YU-2-135-22</td><td>120</td><td>25</td><td rowspan="3">1450</td><td rowspan="3">30</td><td rowspan="3">125</td><td rowspan="3">510</td></tr>
<tr><td>135</td><td>22</td></tr>
<tr><td>150</td><td>20</td></tr>
<tr><td rowspan="3">23</td><td rowspan="3">125YU-2-190-28</td><td>180</td><td>30</td><td rowspan="3">1450</td><td rowspan="3">37</td><td rowspan="3">128</td><td rowspan="3">550</td></tr>
<tr><td>190</td><td>28</td></tr>
<tr><td>210</td><td>26</td></tr>
<tr><td rowspan="3">24</td><td rowspan="3">125YU-2-200-25</td><td>160</td><td>32</td><td rowspan="3">1450</td><td rowspan="3">37</td><td rowspan="3">125</td><td rowspan="3">550</td></tr>
<tr><td>200</td><td>25</td></tr>
<tr><td>270</td><td>20</td></tr>
<tr><td rowspan="3">25</td><td rowspan="3">125YU-2-250-25</td><td>200</td><td>32</td><td rowspan="3">1450</td><td rowspan="3">45</td><td rowspan="3">125</td><td rowspan="3">580</td></tr>
<tr><td>250</td><td>25</td></tr>
<tr><td>300</td><td>25</td></tr>
<tr><td rowspan="3">26</td><td rowspan="3">150YU-2-300-30</td><td>260</td><td>34</td><td rowspan="3">1450</td><td rowspan="3">55</td><td rowspan="3">150</td><td rowspan="3">650</td></tr>
<tr><td>300</td><td>30</td></tr>
<tr><td>350</td><td>25</td></tr>
<tr><td rowspan="3">27</td><td rowspan="3">150YU-2-300-40</td><td>250</td><td>45</td><td rowspan="3">1450</td><td rowspan="3">75</td><td rowspan="3">150</td><td rowspan="3">720</td></tr>
<tr><td>300</td><td>40</td></tr>
<tr><td>350</td><td>34</td></tr>
<tr><td rowspan="3">28</td><td rowspan="3">150YU-2-400-18</td><td>350</td><td>20</td><td rowspan="3">1450</td><td rowspan="3">45</td><td rowspan="3">150</td><td rowspan="3">650</td></tr>
<tr><td>400</td><td>18</td></tr>
<tr><td>500</td><td>12</td></tr>
</table>

1.液下深度最长可为 2 米。 2.按介质实际比重选配电机。 3. 电机为 Y 系列 B5 型。
4.表中所述参数均为用清水做试验获得，如输送其他类型的介质，则电机功率随介质的比重不同而变化。如选型有困难请来电查询。

六、外形及安装尺寸

1． 安装尺寸表

尺 寸 规 格	出口法兰尺寸 mm				外形尺寸 mm					安装板尺寸 mm				插入口尺寸 mm×mm		
	D1	D2	D3	n1-d1	H1	H2	H3	H4	H5	A	B	S	n1-d1	C	E	G
25YU-2-5-20	25	85	115	4-Φ12	1250	1050	150	400	650	310	360	20	4-Φ20	190	368	260
25YU-2-8-18									665							
25YU-2-10-20									690							
32YU-2-15-15	32	100	135	4-Φ12	1250	1050	150	400	690	310	360	20	4-Φ20	190	368	260
32YU-2-10-30									720							
40YU-2-25-18	40	110	145	4-Φ14	1200	960	170	540	880	350	400	20	4-Φ20	215	440	275
40YU-2-20-30									935							
50YU-2-35-20	50	125	160	4-Φ14	1200	900	200	540	935	350	400	20	4-Φ20	215	440	275
50YU-2-30-30									935							
65YU-2-45-18	65	145	180	4-Φ14	1280	935	235	580	975	400	460	25	4-Φ25	215	530	380
65YU-2-45-32									1075							
65YU-2-45-50									1075							
80YU-2-60-30	80	160	195	4-Φ18	1300	935	175	600	1095	440	500	25	4-Φ25	350	530	335
80YU-2-60-45									1140							
80YU-2-60-50									1160							
80YU-2-120-15	80	160	195	4-Φ18	1300	935	175	600	1095	440	500	25	4-Φ25	350	530	335
80YU-2-120-20									1140							
80YU-2-120-40									1265							
100YU-2-140-18	100	180	215	8-Φ18	1600	1180	200	875	1435	725	1170	25	8-Φ28	450	800	720
100YU-2-140-35									1540							
100YU-2-140-30									1540							
125YU-2-135-22	125	210	245	8-Φ18	1900	1480	200	875	1540	725	1170	25	8-Φ28	460	835	755
125YU-2-190-28									1540							
125YU-2-200-25									1540							
125YU-2-250-25									1580							
125YU-2-300-30									1665							
150YU-2-300-40	150	240	280	8-Φ23	1900	1480	200	1000	1860	1000	1400	35	8-Φ28	950	850	785
150YU-2-400-18									1705							

注：1.插入口尺寸为安装板以下泵的最大实体外形尺寸。

2.安装板的外形和尺寸可根据客户的实际情况定做。

3.本安装尺寸为液下深度 1.2 米，如液下深度 H_1 为 0.8 米、1.0 米、1.5 米时，除 H_2 相应变化外，其余尺寸不变。

4.本厂保留技术改进及尺寸修正的权利，恕不通知用户。

2.外形图

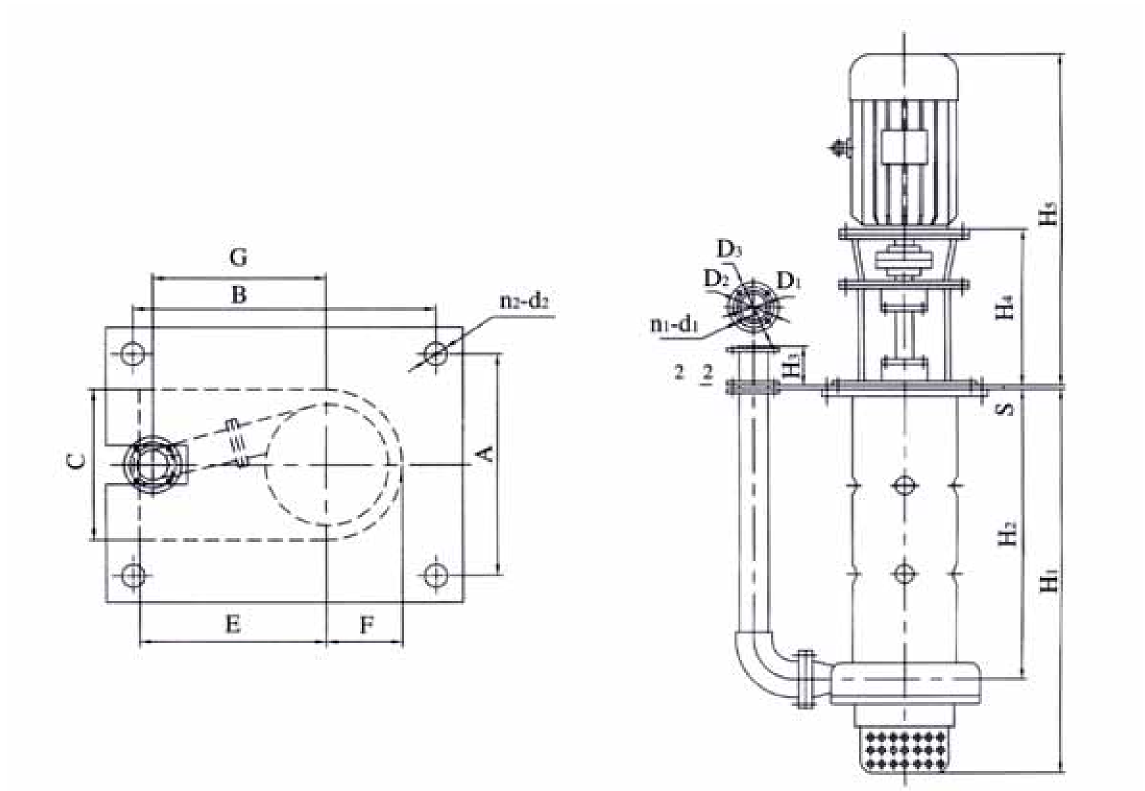

七、安装使用及维修说明

1. 安装：将泵垂直固定于所需的位置上，连接好出口管路。
2. 启动： 接通电源点启动，查看电机转动方向与泵上箭头所指方向是否一致，如不一致应重新接线调整；电机运转正常后应慢慢开启出口阀门至所需的工作状态。
3. 停车：先关闭出口阀门，再停电源。
4. 拆卸：a.先拆下出液管 18，旋开过滤罩 12（过滤罩与泵盖之间为右旋螺纹），再旋下泵盖 11（拆装时可利用泵盖上的两只拆装孔），然后依次拆下拼帽组件 14、叶轮 10 和轴套 8（拼帽与轴之间为左旋螺纹）
   b.旋下泵体 9（右旋螺纹），拧下拼圈 17（左旋螺纹），取出 K 型圈 16。
5. 安装：将已经磨损或损坏的零件更换后，按拆卸相反的顺序将泵组装好，安装时应特别注意各部位垫片的安装，不要多装或少装。
6. 检查：装配完毕，应用手盘动联轴器，看看是否运转灵活，如转动不灵活或有不正常噪音、卡死等异常情况，应重新拆泵检查，清理异物，消除噪音，通过增减叶轮垫 15 调整叶轮与泵体之间的间隙，此间隙应保证在（1~2）mm 之间，通过增减泵盖垫 19 调整叶轮与泵盖之间的间隙，此间隙应保证在（1~2），安装好后，再盘动联轴器，如此反复直到运转灵活方可接电，按启动程序使泵进入工作状态。
7. 注意事项：由于该泵的大部分是塑料制成的，故不能对其进行强力冲击和扭曲，以免产生不必要损坏。